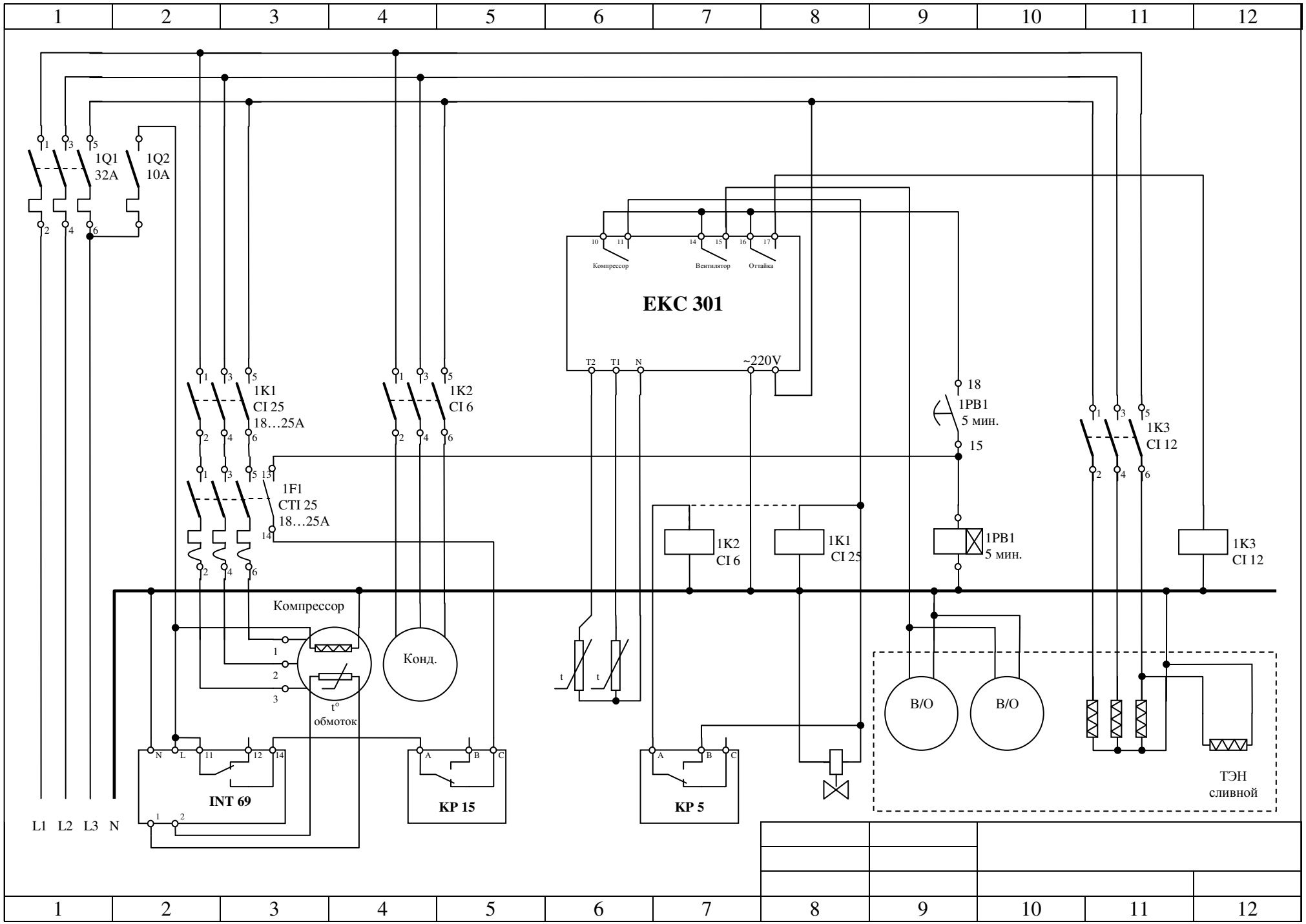
1Q1
32A
1Q2
10A
EKC 301
Компрессор
Вентилятор
Оттайка
~220V
1K1
CI 25
18…25A
1K2
CI 6
1F1
CTI 25
18…25A
1PB1
5 мин.
1K3
CI 12
Компрессор
Конд.
t°
обмоток
INT 69
KP 15
KP 5
B/O
B/O
ТЭН
сливной
L1 L2 L3 N