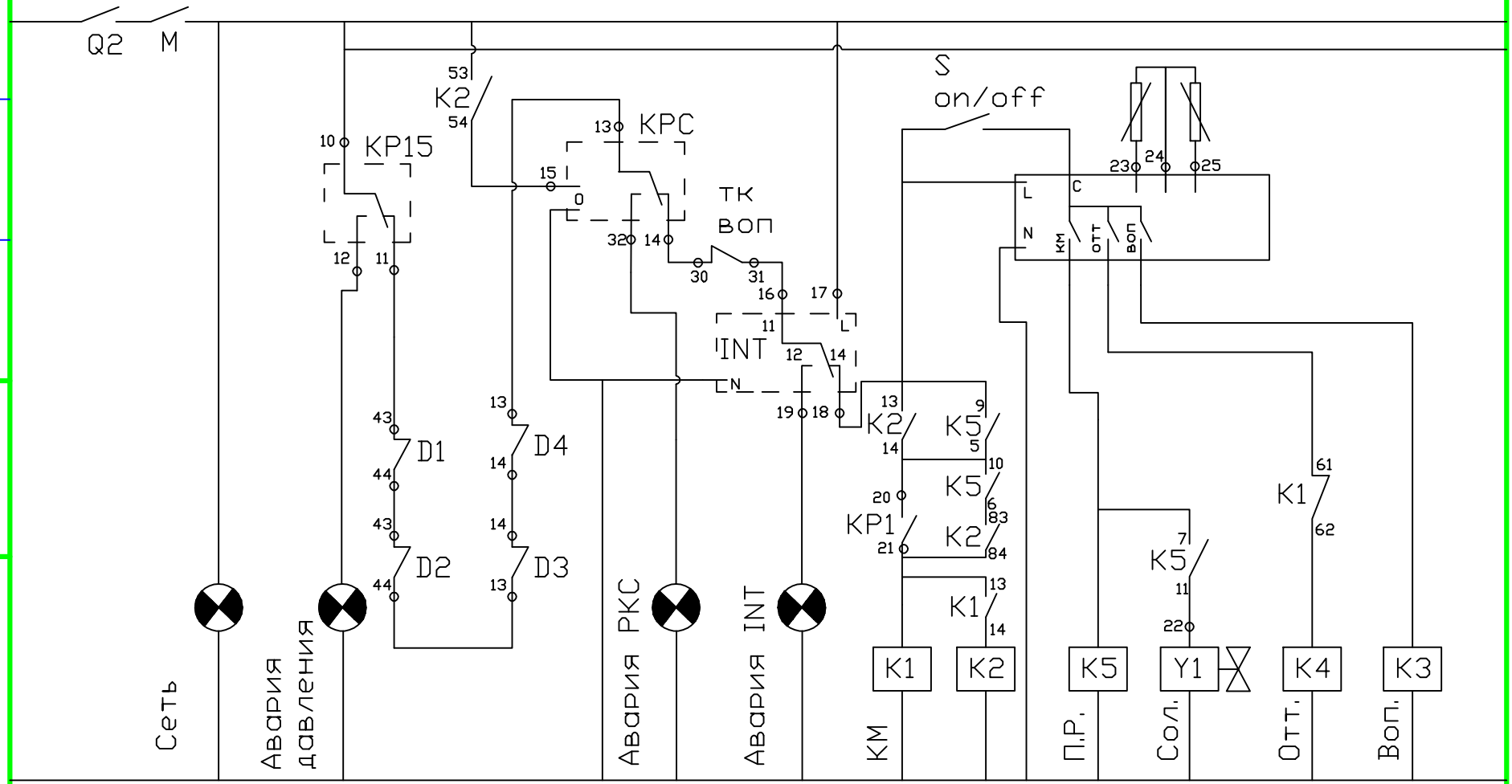

Согласовано

Взаменинв ?

Подпись и дата

Инв подл

Изм.	? уч.	Лист	док.	Подпись	Дата

Приложение — 1

Промышленное
Dr Frost
холодильное оборудование
dr_frost84@mail.ru
8-905-43-85-223

Лист 2

Формат А4