Действующая схема.
(до модернизации)

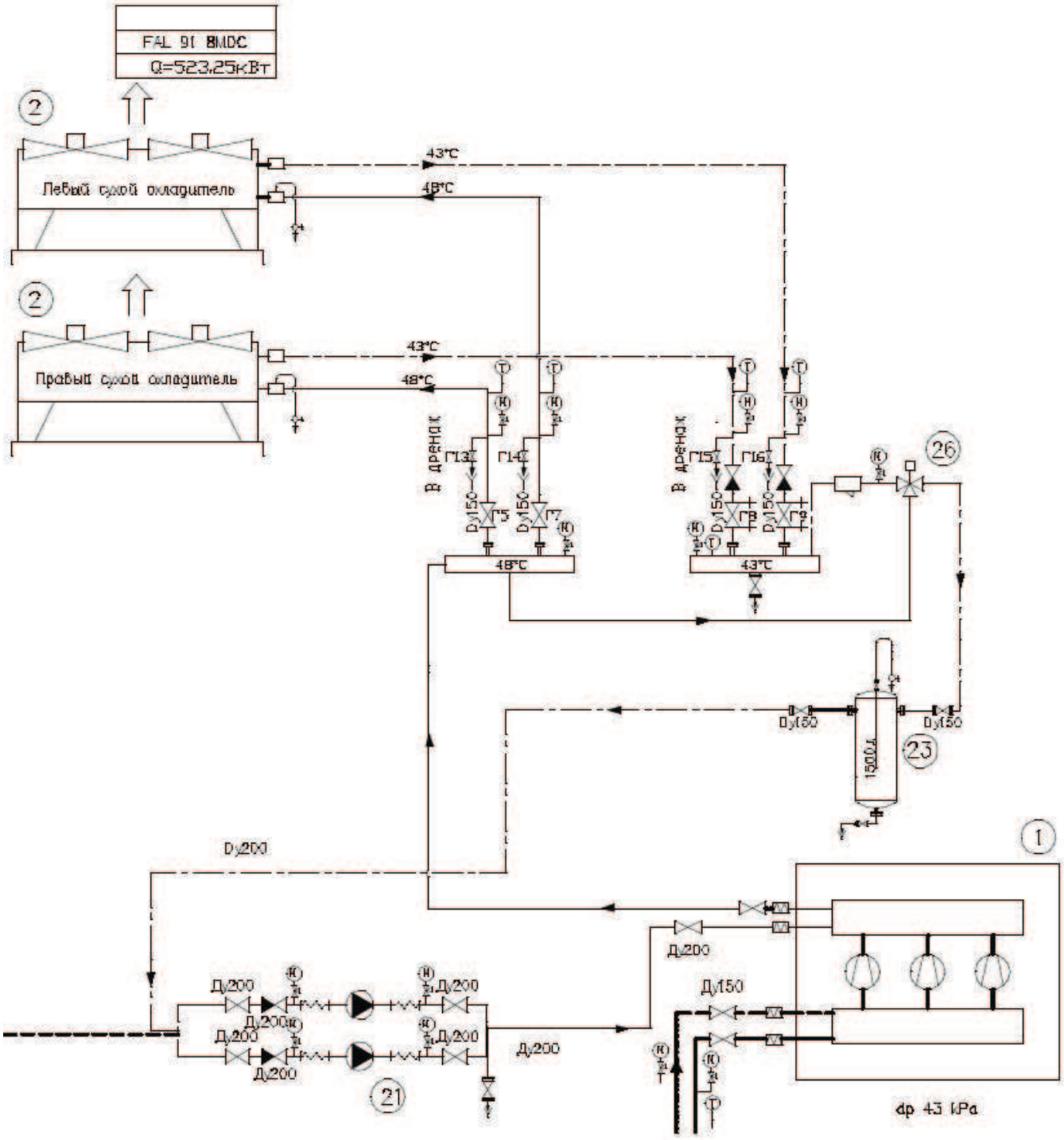

Предлагаемая схема.

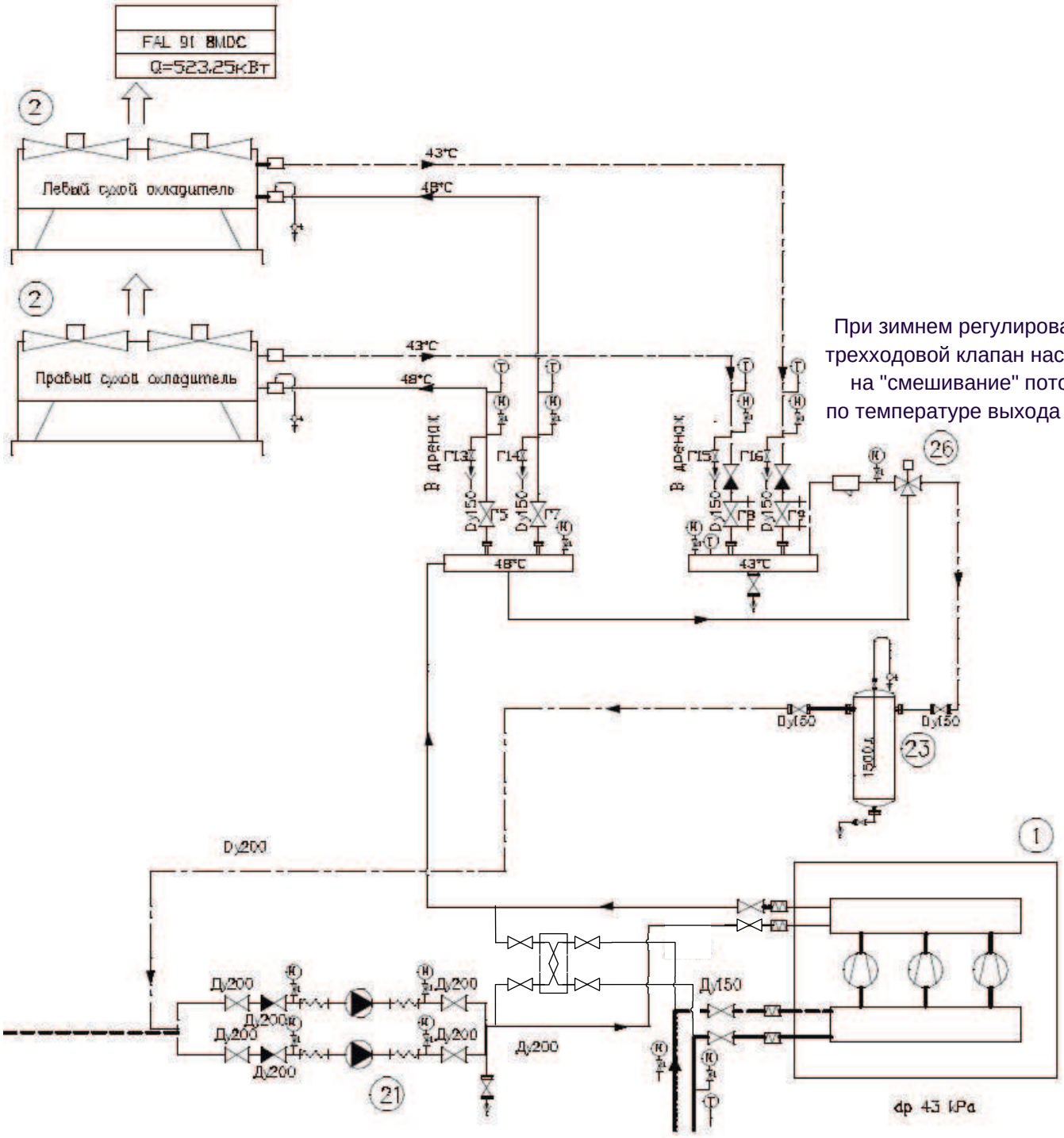

При зимнем регулировании, трехходовой клапан настроен на "смешивание" потоков по температуре выхода +4°C.