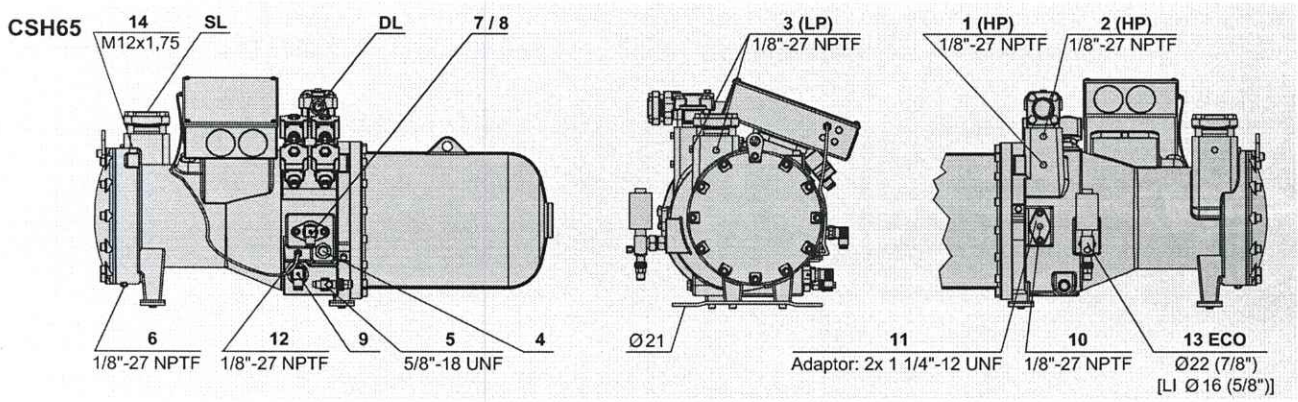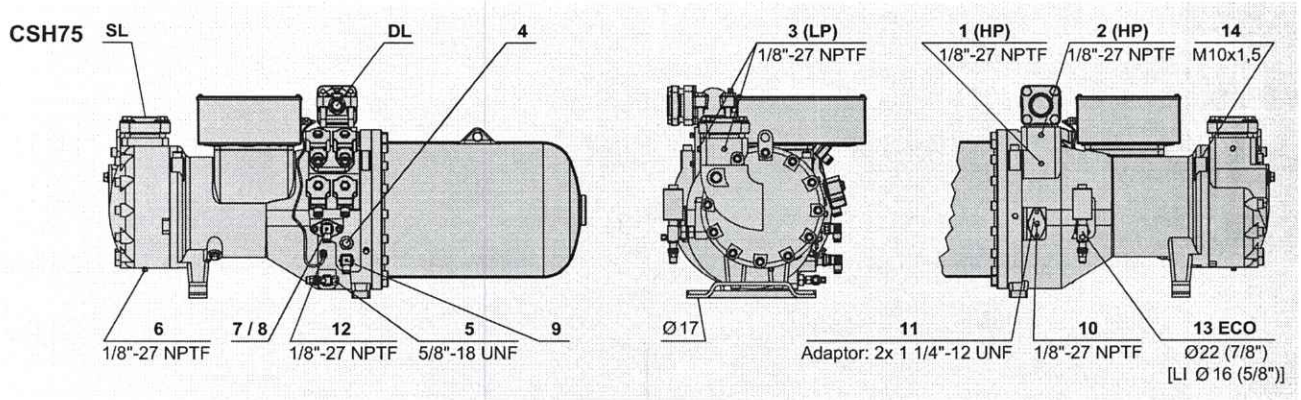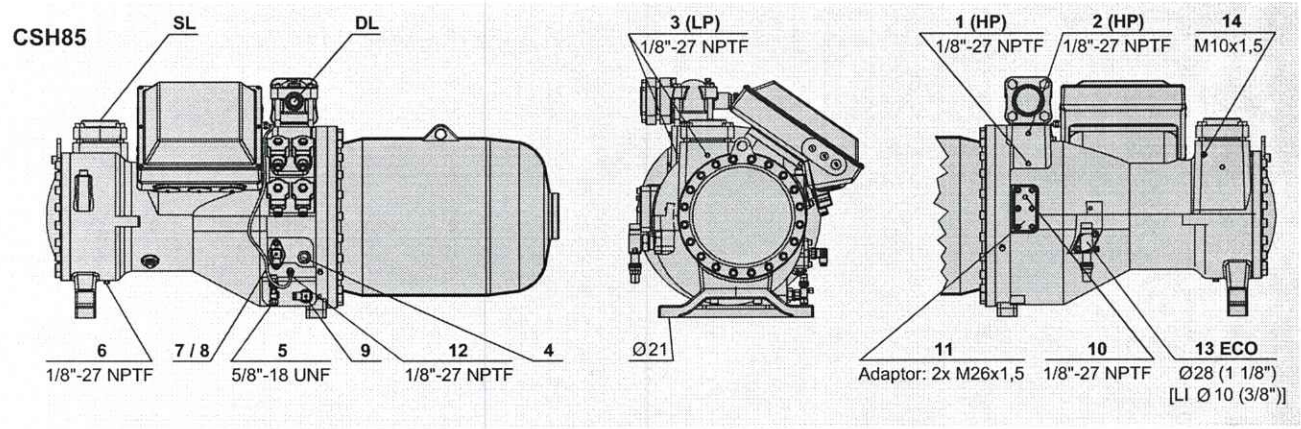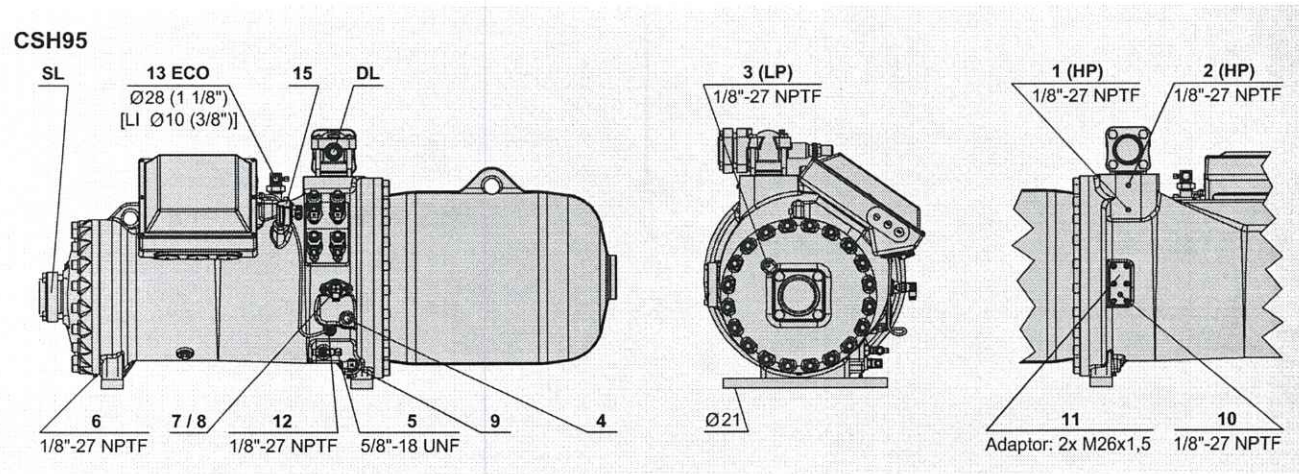Anschlüsse Connections Присоединения